【フルグラフィックTシャツ用テンプレート】
（130サイズ）

このテンプレートファイルは、イラストレータ10.0形式で保存しておりますので、お客様がご利用になるイラストレータのバージョンに保存し直してから編集してください。

【ご注意事項】

★背景や背景画像が全面にわたる場合は、塗りたしラインいっぱいまで作成してください。
（※塗りたしラインより内側に作成されますと、プリントの際にずれる可能性がございます。）

★文字データ（フォント）や影（シャドウ）などはすべてアウトライン化してください。

★データはすべてCMYK4色の掛けあわせで作成してください。
（※RGBや特色（DICやPANTONE）は使用できませんので、必ずCMYKに変換してください。）

★昇華プリントの特性上、生地の裏面は必ず白色になります。

★仕上がり線いっぱいにデザインする場合は、塗りたしラインいっぱいまで必ず作成してください。

★製法上、表面と裏面の境界に、図柄の重なり･ズレが発生する可能性がございますので、ご了承ください。

水色点線　塗りたしライン（130サイズ）

【前面】

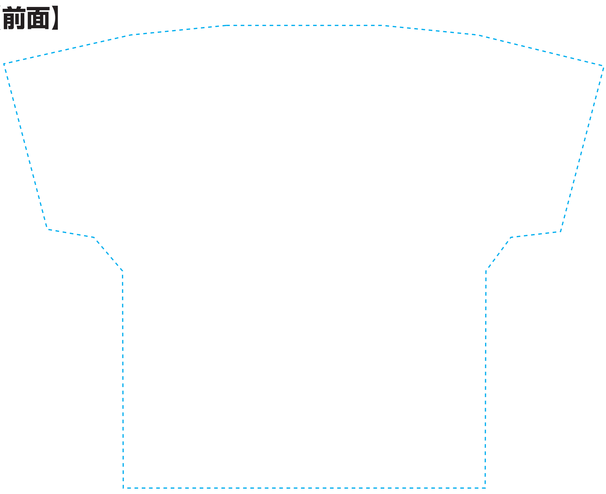

【背面】

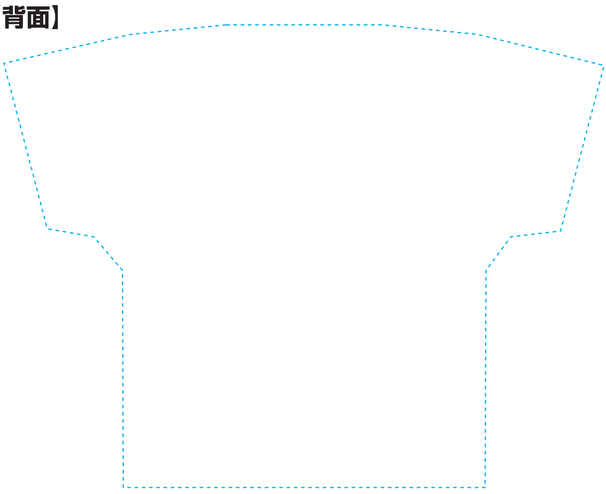

〒336-0031　埼玉県さいたま市南区鹿手袋4-26-27
フリーダイヤル：0120-013-006　e-mail：info@color-full.jp　URL：http://color-full.jp/